# POWERLOCK
## STECKVERBINDERSYSTEM

TOPLAK
MOBILE POWER




IHR VERTRIEBSPARTNER IN ÖSTERREICH

Toplak GmbH & Co KG
Berta von Suttner Straße 14
A-2120 Wolkersdorf
T: +43 (0) 2245 21 200
office@toplak.com
www.toplak.com

# ÜBERSICHT




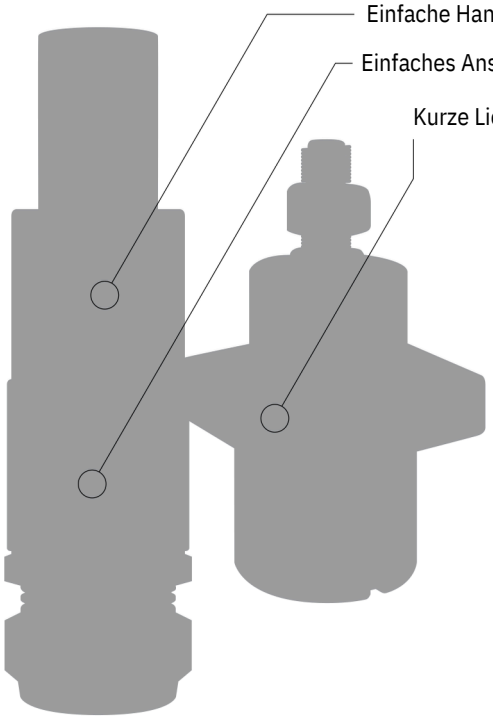


## Einfach & ungefährlich

Aggregate und Verteiler einfach anstecken, ungefährlich und ohne Werkzeug: Dafür steht ***POWERLOCK***, und das schätzen sowohl unsere Industriekunden als auch Veranstaltungsmanager, die mobile Stromversorgung brauchen. Optimiert für extreme Bedingungen etwa bei Freiluftkonzerten oder großen Sport-Events, eignen sich die Stecker natürlich auch ideal für Industrie-anwendungen oder Einrichtungen der kritischen Infrastruktur.

Ein Stromausfall in heiklen Bereichen wie etwa in Kühllagern oder in Spitälern kann katastrophale Auswir-kungen haben – Genau in solchen Fällen ist es ideal, vorbeugend auf mobile Stromversorgung zu setzen. Im Ernstfall sichert ein von außen gut erreichbares wandmontiertes Anschlusspaneel eine problemlose Stromübertragung ins Innere.

## POWERLOCK auf einen Blick

- für Kabelquerschnitte bis zu 300mm2
- schraub bzw. Crimp Kontakte (400A bzw. 660A Version)
- Anwendungen bis zu 660 Ampere
- Betriebsspannung bis 1000 Volt Wechselstrom
- IP 67, wenn angeschlossen
- Vibrationssicherheit durch Lamellenkontakte
- Kontaktelemente mechanisch und farblich kodiert - keine Fehlsteckungen möglich
- berührungssichere Kontakte
- Temperaturbeständige, hochfeste Isolatoren
- Zusätzliche mechanische Verriegelung

## Einfache Montage & Schnelle Lieferung

Auch unter erschwerten Bedingungen wie Stress oder Dunkelheit ist es dann ganz einfach, externe Energie zuzuführen: Aggregat aufstellen, POWERLOCK-Stecker verbinden – und Strom fließt.
Die Stecker sind so einfach und verwechslungssicher gestaltet, dass kein spezielles Fachwissen nötig ist, um sie richtig anzuschließen.

Da die Stecksysteme stets vorrätig sind, können sich Kunden auf rasche Lieferung verlassen. Als Ver-triebspartner mit Sitz im Weinviertel können öster-reichweit kürzeste Lieferzeiten garantiert werden.

# ABMESSUNGEN

## Kabelversion

Kabel Kupplung

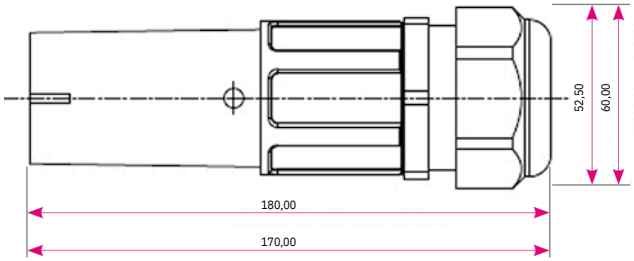


Kabel Stecker

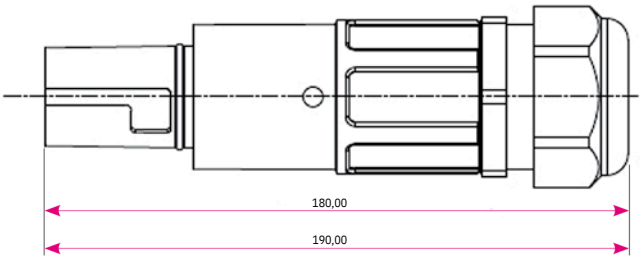


## Einbauversion

Einbau Kupplung

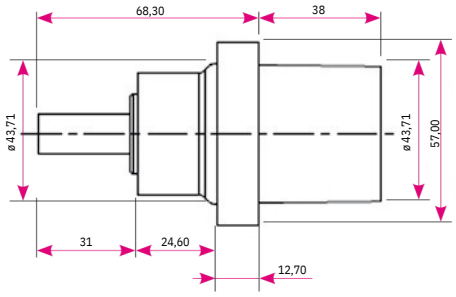


Einbau Stecker

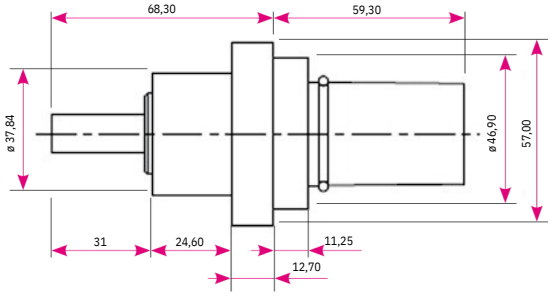


## Schablone für Einbauversion

Kupplung

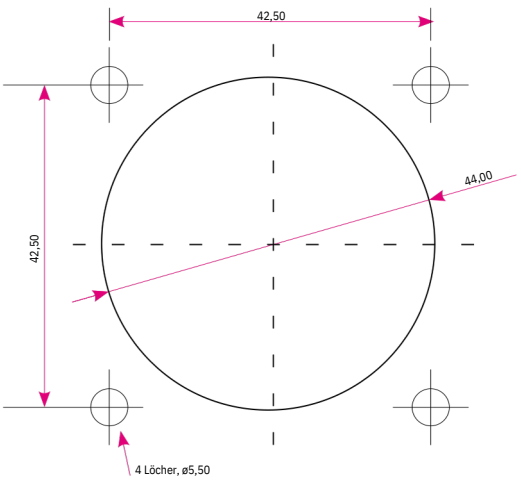


Stecker

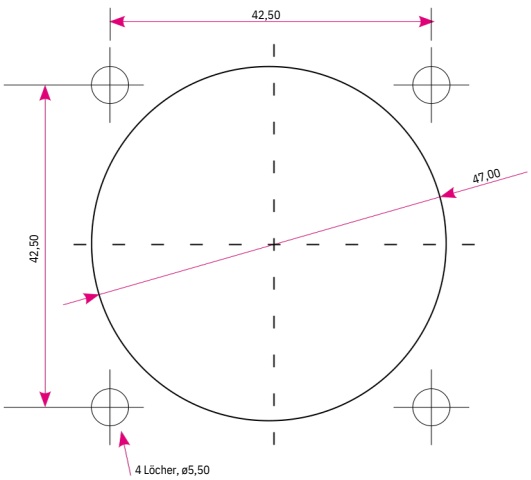


Maße in mm

# ARTIKELBEZEICHNUNG

## Powerlock Steckverbinder Line Drain mit Schraubanschluss bis 120mm²

**Kabelstecker 450A**



Schraubanschluss

| | |
|---|---|
| E | NLD-FT-E-GN-L-S120-M40A |
| N | NLD-FT-N-BL-L-S120-M40A |
| L1 | NLD-FT-1-BN-L-S120-M40A |
| L2 | NLD-FT-2-BK-L-S120-M40A |
| L3 | NLD-FT-3-GY-L-S120-M40A |
| Kappe | PCLD-5-M40A/S |
| KIT | PL Reduktion Sleeve Kit 95-35 |

## Powerlock Steckverbinder Line Source mit Schraubanschluss bis 120mm²

**Kabelkupplung 450A**



Schraubanschluss

| | |
|---|---|
| E | NLS-FT-E-GN-L-S120-M40A |
| N | NLS-FT-N-BL-L-S120-M40A |
| L1 | NLS-FT-1-BN-L-S120-M40A |
| L2 | NLS-FT-2-BK-L-S120-M40A |
| L3 | NLS-FT-3-GY-L-S120-M40A |
| Kappe | PCLS-5-M40A/S |
| KIT | PL Reduktion Sleeve Kit 95-35 |

## Powerlock Einbaustecker / Panel Drain max. 450A

**Eingangsstecker 450A**




| | |
|---|---|
| E | NPD-FT-E-GN-L-T4 |
| N | NPD-FT-N-BL-L-T4 |
| L1 | NPD-FT-1-BN-L-T4 |
| L2 | NPD-FT-2-BK-L-T4 |
| L3 | NPD-FT-3-GY-L-T4 |
| Kappe | PCPD-5 |

## Powerlock Einbaubuchse / Panel Source max. 450A

**Ausgangsbuchse 450A**




| | |
|---|---|
| E | NPS-E-GN-L-T4 |
| N | NPS-N-BL-L-T4 |
| L1 | NPS-1-BN-L-T4 |
| L2 | NPS-2-BK-L-T4 |
| L3 | NPS-3-GY-L-T4 |
| Kappe | PCPS-5 |

## Powerlock Steckverbinder Line Drain mit Crimpanschluss 150mm²

**Kabelstecker 800A**



| | |
|---|---|
| E | NLD-FT-E-GN-L-C150-M40B |
| N | NLD-FT-N-BL-L-C150-M40B |
| L1 | NLD-FT-1-BN-L-C150-M40B |
| L2 | NLD-FT-2-BK-L-C150-M40B |
| L3 | NLD-FT-3-GY-L-C150-M40B |
| Kappe | PCLD-6-M40B |

# ARTIKELBEZEICHNUNG

## Powerlock Steckverbinder Line Source mit Crimpanschluss 150mm²

**Kabelkupplung 800A**



| | |
|---|---|
| E | NLS-E-GN-C150-M40B |
| N | NLS-N-BL-L-C150-M40B |
| L1 | NLS-1-BN-L-C150-M40B |
| L2 | NLS-2-BK-L-C150-M40B |
| L3 | NLS-3-GY-L-C150-M40B |
| Kappe | PCLS-6-M40B |

## Powerlock Steckverbinder Line Drain mit Crimpanschluss 185mm²

**Kabelstecker 800A**



| | |
|---|---|
| E | NLD-FT-E-GN-L-C185-M40B |
| N | NLD-FT-N-BL-L-C185-M40B |
| L1 | NLD-FT-1-BN-L-C185-M40B |
| L2 | NLD-FT-2-BK-L-C185-M40B |
| L3 | NLD-FT-3-GY-L-C185-M40B |
| Kappe | PCLD-6-M40B |

## Powerlock Steckverbinder Line Source mit Crimpanschluss 185mm²

**Kabelkupplung 800A**



| | |
|---|---|
| E | NLS-E-GN-L-C185-M40B |
| N | NLS-N-BL-L-C185-M40B |
| L1 | NLS-1-BN-L-C185-M40B |
| L2 | NLS-2-BK-L-C185-M40B |
| L3 | NLS-3-GY-L-C185-M40B |
| Kappe | PCLS-6-M40B |

## Powerlock Steckverbinder Line Drain mit Crimpanschluss 240mm²

**Kabelstecker 800A**



| | |
|---|---|
| E | NLD-FT-E-GN-L-C240-M40B |
| N | NLD-FT-N-BL-L-C240-M40B |
| L1 | NLD-FT-1-BN-L-C240-M40B |
| L2 | NLD-FT-2-BK-L-C240-M40B |
| L3 | NLD-FT-3-GY-L-C240-M40B |
| Kappe | PCLD-6-M40B |

## Powerlock Steckverbinder Line Drain mit Crimpanschluss 150mm²

**Kabelkupplung 800A**



| | |
|---|---|
| E | NLS-E-GN-L-C150-M40B |
| N | NLS-N-BL-L-C150-M40B |
| L1 | NLS-1-BN-L-C150-M40B |
| L2 | NLS-2-BK-L-C150-M40B |
| L3 | NLS-3-GY-L-C150-M40B |
| Kappe | PCLS-6-M40B |

# ARTIKELBEZEICHNUNG

## Powerlock Einbaustecker / Panel Drain max. 800A

**Eingangsstecker 800A**




| | |
|---|---|
| E | NPD-FT-E-GN-L-T6 |
| N | NPD-FT-N-BL-L-T6 |
| L1 | NPD-FT-1-BN-L-T6 |
| L2 | NPD-FT-2-BK-L-T6 |
| L3 | NPD-FT-3-GY-L-T6 |
| Kappe | PCPD-5 |

## Powerlock Einbaubuchse / Panel Source max. 800A

**Ausgangsbuchse 800A**




| | |
|---|---|
| E | NPS-E-GN-T6 |
| N | NPS-N-BL-T6 |
| L1 | NPS-1-BN-T6 |
| L2 | NPS-2-BK-T6 |
| L3 | NPS-3-GY-T6 |
| Kappe | PCPS-5 |

## Powerlock Zubehör



*Zubehör*

NSL-Key
Powerlock NPD + NPS Flanschdichtung
Powerlock PBX-Key
Powerlock Leerblende NPD/NPS 19"(483mm) - 2HE (89mm Bohrung für NPD/NPS)



*PBX-Box ohne Klappe 5-polig*

450A Eingang / PBX-NL-PD-EU/450
450A Ausgang / PBX-NL-PS-EU/450
800A Eingang / PBX-NL-PD-EU/800
800A Ausgang / PBX-NL-PS-EU/800
Kontaktstecker / CVPT06MGS01-8-2PT39
*Lieferumfang je Box: 1x Box, 1x Schlüsse, 1x Kontaktstecker*



*PBX-Box mit Klappe 5-polig*

450A Eingang / PBX-SL-PD-EU/450/D
450A Ausgang / PBX-SL-PS-EU/450/D
800A Eingang / PBX-SL-PD-EU/800/D
800A Ausgang / PBX-SL-PS-EU/800/D
Kontaktstecker / CVPT06MGS01-8-2PT39
*Lieferumfang je Box: 1x Box, 1x Schlüsse, 1x Kontaktstecker*

Preisstellung: Zzgl. MwSt, ab € 500,- Auftragswert inkl. Verpackung und Versand innerhalb Österreichs, unter € 500,- zzgl. € 26,- Mindermengenzuschlag.
Lieferzeit: Prompt ab Lager Wolkersdorf, Vorverkauf vorbehalten
Zahlung: Innerhalb von 14 Tagen nach Lieferung und Rechnungserhalt
Gewährleistung: 12 Monate ab Lieferung
Basis: Es gelten ausnahmslos die allgemeinen Vertragsbedingungen von Toplak auf unserer Website www.toplak.com/agb
Kontakt: Toplak GmbH & Co KG, A-2120 Wolkersdorf, Berta von Suttner-Straße 14 , T.: +43 2245 212 00, M.: office@toplak.com